3040-W

Botón de panico con LED indicador.



3040-W

Botón de panico con LED indicador.

Especificaciones técnicas

General

Type	Switch
Water resistant	No
LED	Yes
Latching LED circuit	Yes
Alarm contact	SPDT

Wired/wireless

Wired-wireless	Wired

Physical

Colour	White

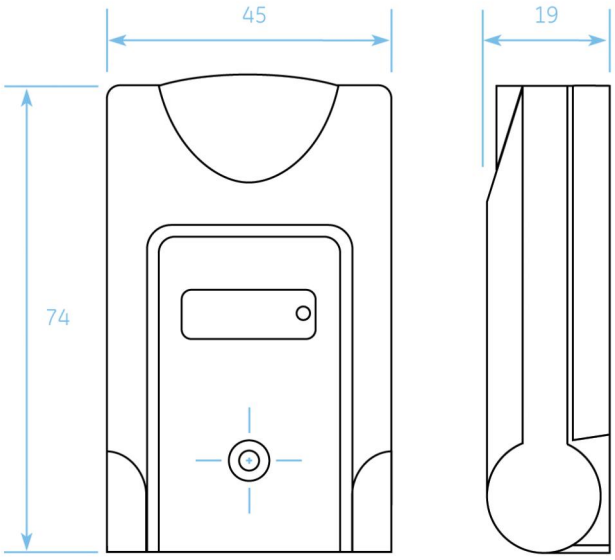

Como empresa innovadora, Kidde Global Solutions se reserva el derecho de modificar las especificaciones de los productos sin previo aviso. Para conocer las últimas especificaciones de los productos, visite la Web de es.firesecurityproducts.com o póngase en contacto con su comercial.

Last updated on 12 November 2026 - 18:57