DC115

Contact magnétique à poser en saillie, haute sécurité, 76.2 x 25 x 13 mm, sortie sur 5 fils de 2 m sous gaine métallique, ouverture 9 mm min, 62 mm maximum.

Contact industriel

Le DC115/DC118 sont conçus pour être installés dans environnements commerciaux et industriels où un contact scellé et robuste est nécessaire. Il est idéal pour les portes en métal, portes, clôtures et portails. Chaque modèle est doté d'une haute résistance, boîtier en aluminium et est complètement encapsulé dans du polyuréthane.

Une gamme complète

La gamme comporte des modèles avec plusieurs sortes de distances pour répondre à tous les besoins dans de nombreuses applications. Câble blindé disponible.

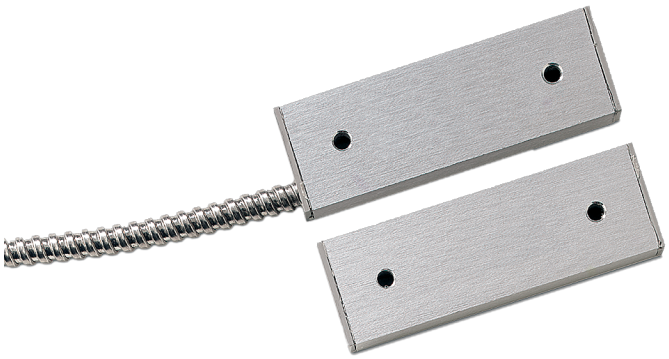

Détails

- Supports de montage disponibles pour portails, portes de garage, congélateurs
- Fabrication robuste pour une longue durée de vie
- Montage en surface pratique
- câble de 2 m renforcé
- Sabotage boucle prévue
- EN Grade 2
- Incert
- Vds
- IMS I

DC115

Contact magnétique à poser en saillie, haute sécurité, 76.2 x 25 x 13 mm, sortie sur 5 fils de 2 m sous gaine métallique, ouverture 9 mm min, 62 mm maximum.

Spécifications techniques

General

Application type	Montage en surface
Contact type	CO

Wired/wireless

Wired-wireless	Verdrahtet

Physical

Colour	Silber
Material	Finition aluminium anodisé

Regulatory

EN50131 grade	Klasse 2

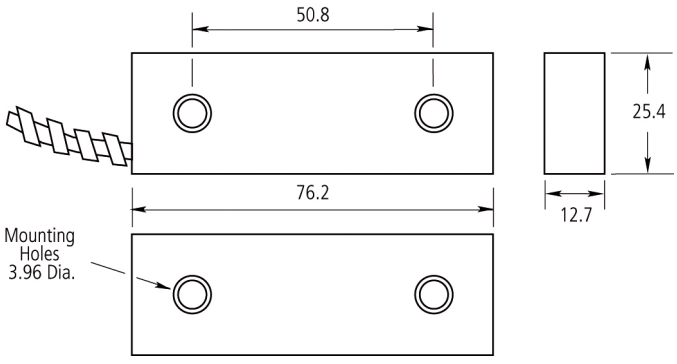

En tant que société d'innovation, Kidde Global Solutions se réserve le droit de modifier les spécifications des produits sans préavis. Pour les dernières spécifications du produit, visitez le site web fr.firesecurityproducts.com ou contactez votre représentant commercial.

Last updated on 12 November 2026 - 18:57