S30-RJ

SFP Gigabit module voor koper RJ45 (SFP-1000T)



S30-RJ

SFP Gigabit module voor koper RJ45 (SFP-1000T)

Technische specificaties

General

Category	SFP
Port type	Copper (RJ45)
Port speed	Gigabit

Environmental

Environment	Indoor

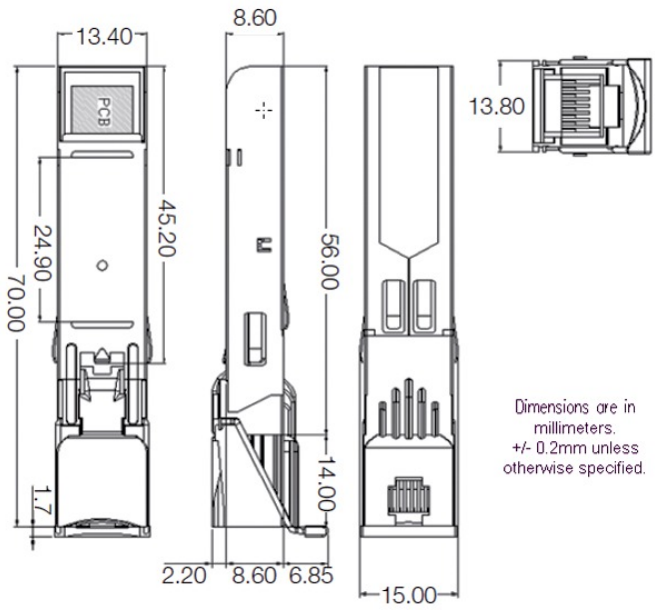

Als een bedrijf van innovatie behoudt Kidde Global Solutions zich het recht voor productspecificaties zonder kennisgeving te wijzigen. Ga voor de nieuwste productspecificaties online naar nl.firesecurityproducts.com of neem contact op met uw verkoopvertegenwoordiger.

Last updated on 12 November 2026 - 20:20