ATS1840

Tarjeta de fusibles para ATS.

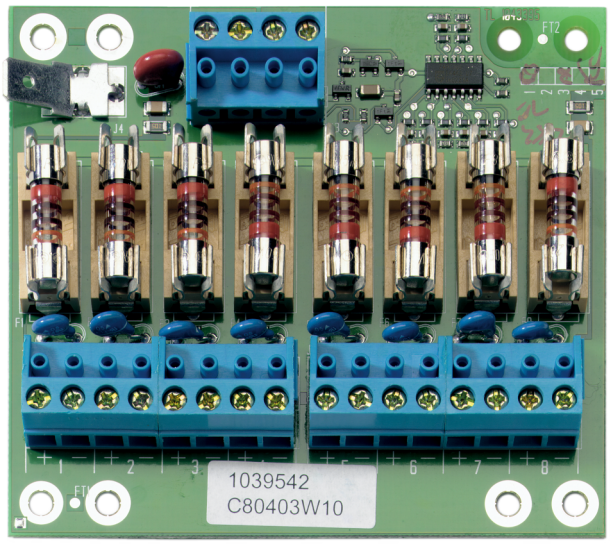

ATS1840

Tarjeta de fusibles para ATS.

Especificaciones técnicas

General

Accessory group	ATS Master
Type	Modul

Como empresa innovadora, Kidde Global Solutions se reserva el derecho de modificar las especificaciones de los productos sin previo aviso. Para conocer las últimas especificaciones de los productos, visite la Web de es.firesecurityproducts.com o póngase en contacto con su comercial.

Last updated on 12 November 2026 - 18:57