DC102

Contacto magnético para superficie, terminal de tornillos. Apertura operativa máx. 18mm. Blanco.



Detalles

- Amplia gama de productos
- Calidad superior
- Instalación sencilla
- Longitud estándar del cable de 2 m
- Bucle de tamper incluido

DC102

Contacto magnético para superficie, terminal de tornillos. Apertura operativa máx. 18mm. Blanco.

Especificaciones técnicas

General

Application type	Montaje en Superficie
Contact type	NC

Wired/wireless

Wired-wireless	Verdrahtet

Physical

Colour	Weiß

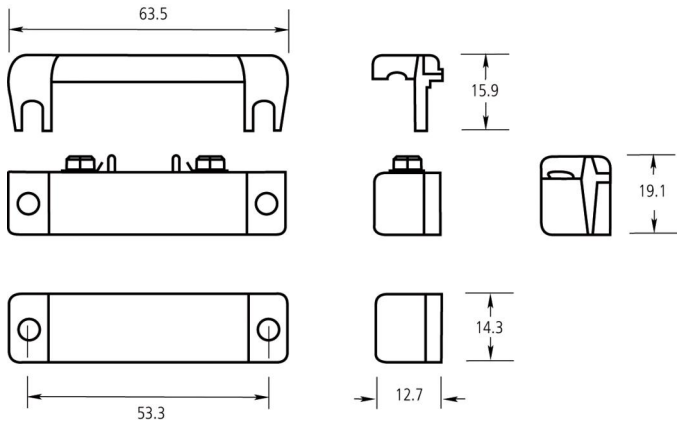

Como empresa innovadora, Kidde Global Solutions se reserva el derecho de modificar las especificaciones de los productos sin previo aviso. Para conocer las últimas especificaciones de los productos, visite la Web de es.firesecurityproducts.com o póngase en contacto con su comercial.

Last updated on 12 November 2026 - 18:57