S30-RJ

Moduł adaptera RJ45 do slotów SFP-Gigabit Mini GBIC

Opis

Moduł nadawczo-odbiorczy KGS Fire & Security jest zgodny z umową SFA Multisource Agreement (MSA), te moduły nadawczo-odbiorcze oferują możliwość podłączenia podczas pracy, co umożliwia instalację bez przerywania pracy urządzenia głównego.



Szczegóły

- Zgodny z normą SFP
- Szybkość transmisji 1,25 Gb/s
- Niskie rozpraszanie mocy
- Złącze RJ-45
- Niskie rozpraszanie mocy
- Funkcja plug-and-play dla łatwej instalacji
- Hot-plug
- Temperatura pracy od 0°C do + 50°C
- Wskaźnik wykrycia sygnału TTL
- Pojedynczy zasilacz 3,3 V.
- Zgodny z IEEE 802.3ab

S30-RJ

Moduł adaptera RJ45 do slotów SFP-Gigabit Mini GBIC

Specyfikacja techniczna

General

Category	SFP
Port type	Copper (RJ45)
Port speed	Gigabit

Environmental

Environment	Indoor

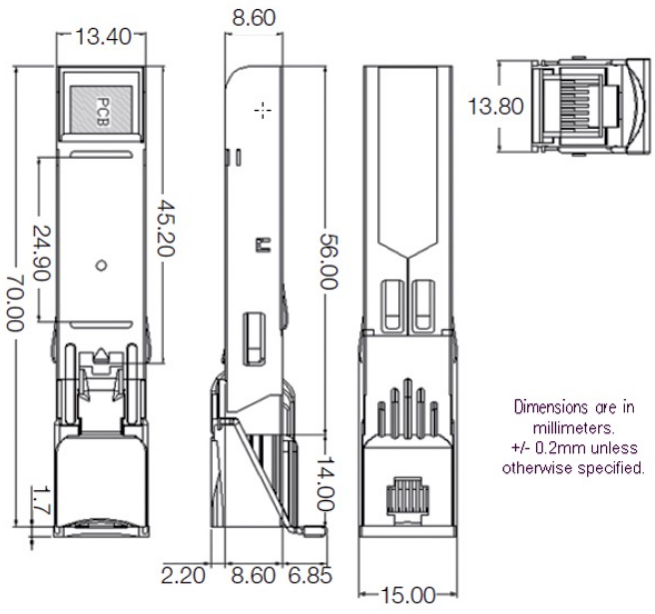

Będąc firmą innowacyjną, Kidde Global Solutions zastrzega sobie prawo do zmian w specyfikacji wyrobów bez uprzedzenia. W celu uzyskania najnowszych specyfikacji prosimy o wizytę na stronach pl/firesecurityproducts.com lub kontakt z przedstawicielem handlowym.

Last updated on 12 November 2026 - 20:20