# DC102B

**Magnetkontakt, utanpåliggande montage, brun, arbetsavstånd 18 mm, mått 63x12x19 mm**




## Detaljer

- Omfattande produktserie
- Överlägsen kvalitet
- Enkla att installera
- Växlande kontakt
- Kan på beställning levereras med önskat inbyggt motstånd

# DC102B

## Magnetkontakt, utanpåliggande montage, brun, arbetsavstånd 18 mm, mått 63x12x19 mm

## Tekniska specifikationer

### General

| | |
|---|---|
| Application type | Montaż powierzchniowy |
| Contact type | NC |

### Wired/wireless

| | |
|---|---|
| Wired-wireless | Kablede |

### Physical

| | |
|---|---|
| Colour | Brun |

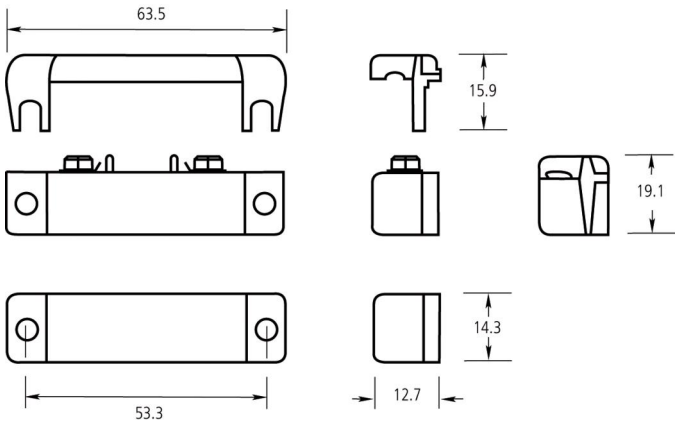


Kidde Global Solutions förbehåller sig rätten att ändra produktspecifikationer utan föregående meddelande. För de senaste produktspecifikationerna, besök se.firesecurityproducts.com online eller kontakta din försäljningsrepresentant.

Last updated on 12 November 2026 - 18:57