# S25-1MLC-B-2

**SFP-Port 100BASE-FX Fiber GBIC, 2 km, Multi Mode**



# S25-1MLC-B-2

## SFP-Port 100BASE-FX Fiber GBIC, 2 km, Multi Mode

## Tekniske specifikationer

### General

| | |
|---|---|
| Category | SFP |
| Port type | Multi Tilstand |
| No. of fibers | 1 |
| Port speed | 100 Mbps |
| Wavelength | 850 nm |

### Regulatory

| | |
|---|---|
| Compliancy | CE, REACH, RoHS 2 |

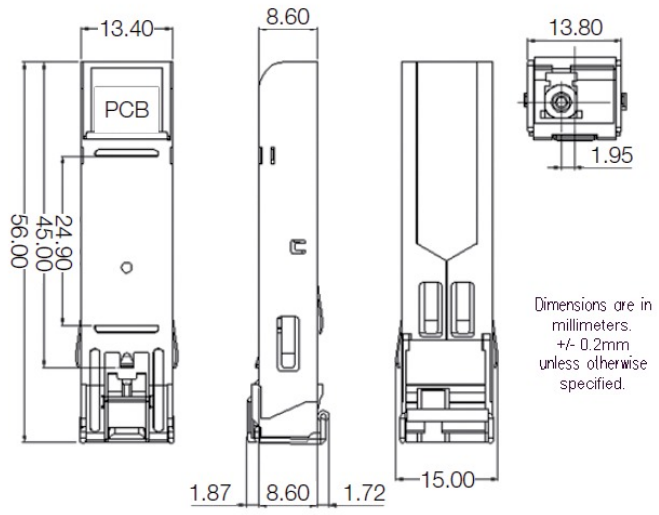


Kidde Global Solutions er et innovativt selskab og forbeholder sig ret til at ændre produktspecifikationer uden varsel. De nyeste produktspecifikationer kan du finde på dk.firesecurityproducts.com eller ved at kontakte din salgsrepræsentant hos.

Last updated on 12 November 2026 - 20:20