# DC102B

**ARITECH,MAC,SURFACE MOUNT,BROWN**



# DC102B

## ARITECH,MAC,SURFACE MOUNT,BROWN

## Spécifications techniques

### General

| | |
|---|---|
| Application type | Montaje en Superficie |
| Contact type | NC |

### Wired/wireless

| | |
|---|---|
| Wired-wireless | Verdrahtet |

### Physical

| | |
|---|---|
| Colour | Braun |

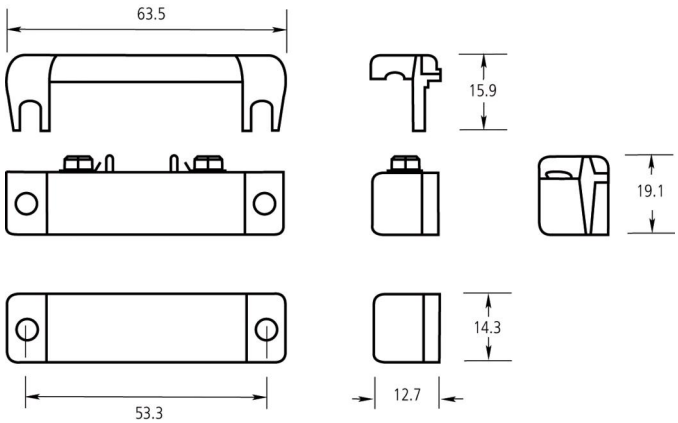


En tant que société d'innovation, Kidde Global Solutions se réserve le droit de modifier les spécifications des produits sans préavis. Pour les dernières spécifications du produit, visitez le site web be.firesecurityproducts.com ou contactez votre représentant commercial.

Last updated on 12 November 2026 - 18:57