ATS1840

Carte de distribution de 8 alimentations fusibles et supervisées.

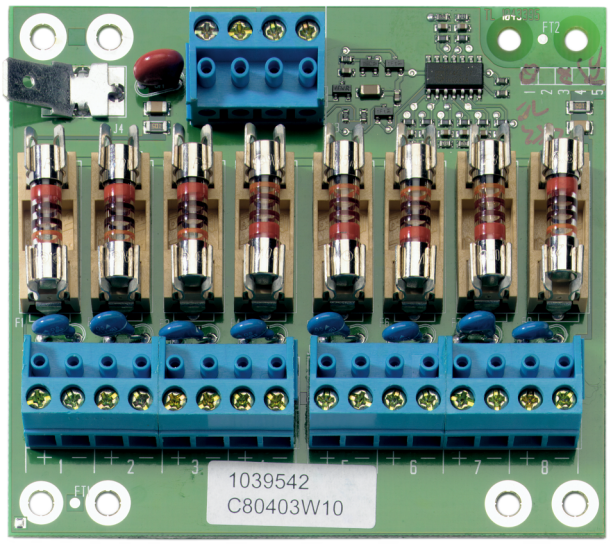

ATS1840

Carte de distribution de 8 alimentations fusibles et supervisées.

Spécifications techniques

General

Accessory group	ATS Master
Type	Modul

En tant que société d'innovation, Kidde Global Solutions se réserve le droit de modifier les spécifications des produits sans préavis. Pour les dernières spécifications du produit, visitez le site web fr.firesecurityproducts.com ou contactez votre représentant commercial.

Last updated on 12 November 2026 - 18:57