TVP-WM-PM

Adaptateur de montage sur poteau pour dôme PTZ TruVision PTZ (à utiliser avec le support de montage mural TVP-WMB).

Présentation

Le TVP-WM-PM est un accessoire de montage sur poteau à utiliser en combinaison avec le TVP-WMB ou le GEA-102. Cet accessoire de montage sur poteau permet de monter une caméra PTZ sur un poteau et offre à l'utilisateur un plus grand champ de vision lors de vidéoprotection sur de grandes surfaces.

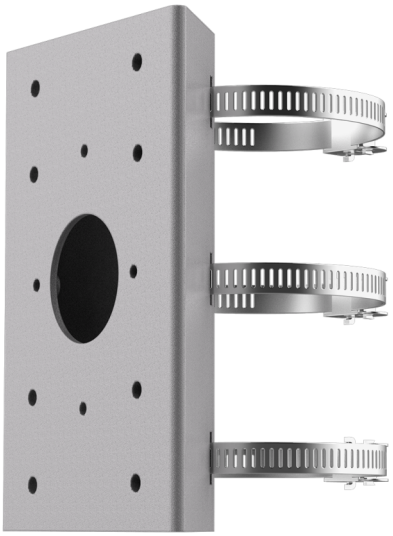

Détails

- Adaptateur de montage sur poteau pour supports PTZ TruVision
- Compatible avec TVP-WMB ou GEA-102

TVP-WM-PM

Adaptateur de montage sur poteau pour dôme PTZ TruVision PTZ (à utiliser avec le support de montage mural TVP-WMB).

Spécifications techniques

General

Bracket type	Cámara
Support type	PTZ-Kamera, TruVision Halterung
Bracket mounting part	Montageadapter
Mount type	Mastmontage
Cable management	No

Produits compatibles

Catégorie	Référence	Description
Brackets & Mounts	TVP-WMB	Support mural pour Dôme PTZ TruVision

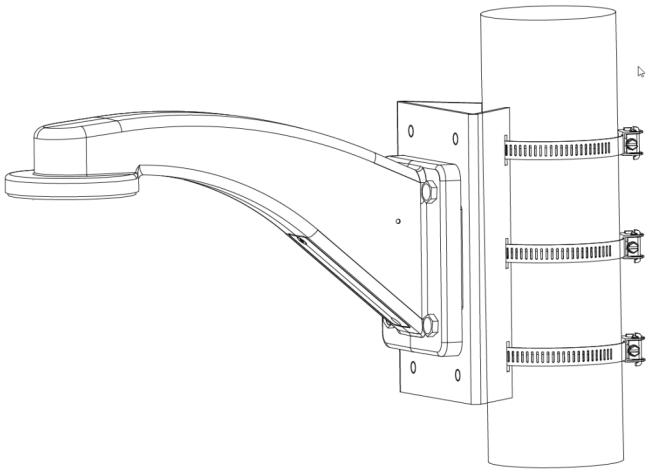

En tant que société d'innovation, Kidde Global Solutions se réserve le droit de modifier les spécifications des produits sans préavis. Pour les dernières spécifications du produit, visitez le site web fr.firesecurityproducts.com ou contactez votre représentant commercial.

Last updated on 12 November 2026 - 18:57