DC108R4.7

Gate and roller shutter sensor with 4K7 end of line resistor



DC108R4.7

Gate and roller shutter sensor with 4K7 end of line resistor

Specifiche tecniche

General

Application type	Montaje en Superficie
Contact type	Resistencia 4K7

Wired/wireless

Wired-wireless	Kablede

Physical

Material	Aluminium

Regulatory

EN50131 grade	Lønklasse 2

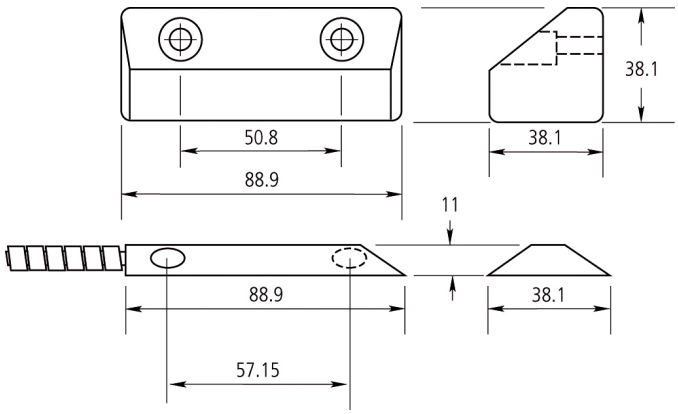

In quanto azienda in continua innovazione, Kidde Global Solutions si riserva il diritto di modificare le specifiche del prodotto senza preavviso. Per avere informazioni sempre aggiornate, visita it.firesecurityproducts.com online o contatta il tuo riferimento commerciale.

Last updated on 12 November 2026 - 18:57