DC108R4.7

Als DC108, echter met 2 ingebouwde weerstanden 4k7.

Bovendeur magnetisch contact

Het magnetisch contact van de bovendeur van de Aritech DC108-serie is bestemd voor gebruik in rigoreuze omgevingen van commerciële en industriële installaties. De vloerbevestingseenheden zijn ontworpen met een zware aluminium behuizing met laag profiel. De reedschakelaar is volledig ingebouwd in het exclusieve polyrethane inkapselmateriaal van Aritech om schade door vocht of vochtigheid te voorkomen.

Eenvoudige installatie

Een brede werkruimte van maximaal 7,5 cm maakt de installatie eenvoudig en helpt valse alarmen te voorkomen die kunnen worden veroorzaakt door beweging of beschadigde en loszittende deuren.



Details

- Ideaal voor residentiële, commerciële en industriële toepassingen
- Magneetcontact van hoge kwaliteit
- Getest voor minimum 10.000.000 cycli
- Schakelafstand van 75mm
- Gesloten lus contact
- Incert gekeurd

DC108R4.7

Als DC108, echter met 2 ingebouwde weerstanden 4k7.

Technische specificaties

General

Application type	Montaje en Superficie
Contact type	Resistencia 4K7

Wired/wireless

Wired-wireless	Kablede

Physical

Material	Aluminium

Regulatory

EN50131 grade	Lønklasse 2

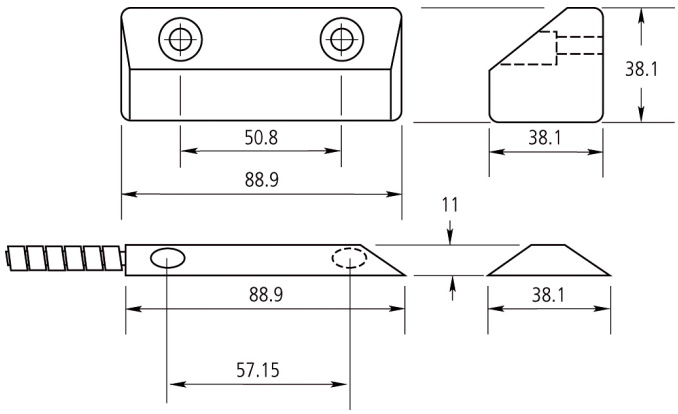

Als een bedrijf van innovatie behoudt Kidde Global Solutions zich het recht voor productspecificaties zonder kennisgeving te wijzigen. Ga voor de nieuwste productspecificaties online naar be.firesecurityproducts.com of neem contact op met uw verkoopvertegenwoordiger.

Last updated on 12 November 2026 - 18:57