TVP-WM-PM

TruVision PTZ dome pole mount adapter

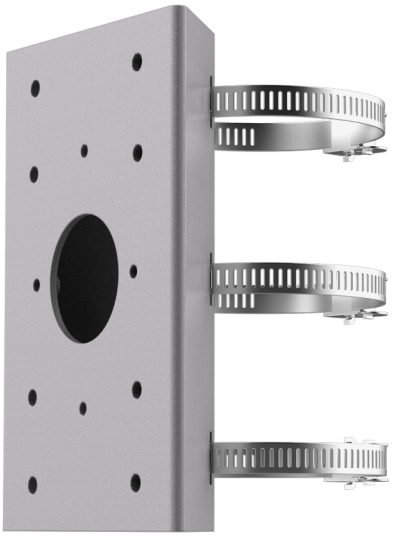

TVP-WM-PM

TruVision PTZ dome pole mount adapter

Technische specificaties

General

Bracket type	Cámara
Support type	PTZ Kamera, TruVision beslag
Bracket mounting part	Monteringsadapter
Mount type	Stangmontering
Cable management	No

Compatibele producten

Categorie	Referentie	Beschrijving
Brackets & Mounts	TVP-WMB	TruVision PTZ dome wall mount bracket

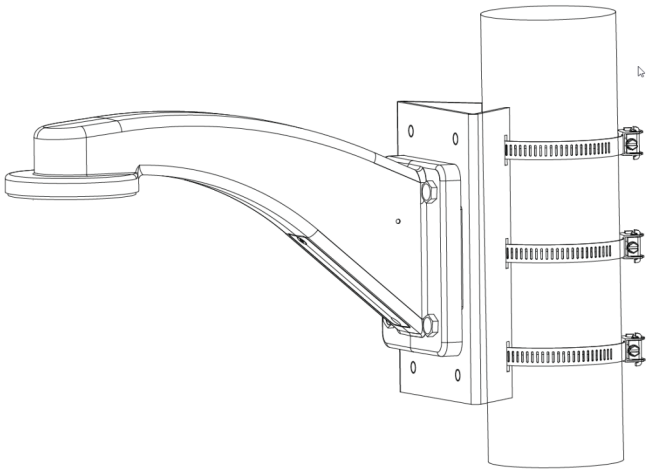

Als een bedrijf van innovatie behoudt Kidde Global Solutions zich het recht voor productspecificaties zonder kennisgeving te wijzigen. Ga voor de nieuwste productspecificaties online naar be.firesecurityproducts.com of neem contact op met uw verkoopvertegenwoordiger.

Last updated on 12 November 2026 - 18:57