S30-2MLC-2

SFP-1000Base-SX module (1310nm) -2km - MM (LC)



S30-2MLC-2

SFP-1000Base-SX module (1310nm) -2km - MM (LC)

Technische specificaties

General

Category	SFP
Port type	Multi Tilstand
No. of fibers	2
Port speed	Gigabit
Wavelength	1310 nm

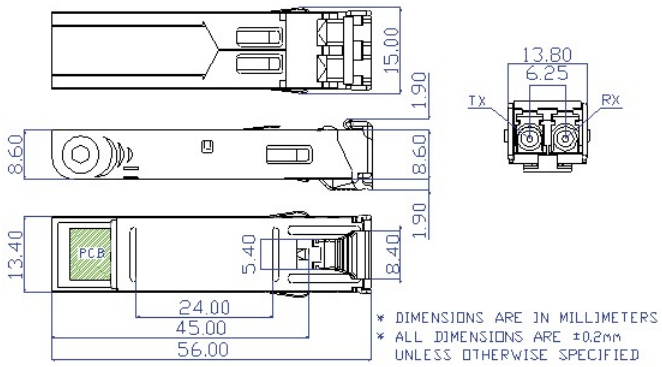

Als een bedrijf van innovatie behoudt Kidde Global Solutions zich het recht voor productspecificaties zonder kennisgeving te wijzigen. Ga voor de nieuwste productspecificaties online naar nl.firesecurityproducts.com of neem contact op met uw verkoopvertegenwoordiger.

Last updated on 12 November 2026 - 20:20