DC102B

Contacto Magnético Montagem Superfície, Castanho - GAP: 1.8cm, terminais parafuso



DC102B

Contacto Magnético Montagem Superfície, Castanho - GAP: 1.8cm, terminais parafuso

Especificações técnicas

General

Application type	Montaje en Superficie
Contact type	NC

Wired/wireless

Wired-wireless	Verdrahtet

Physical

Colour	Braun

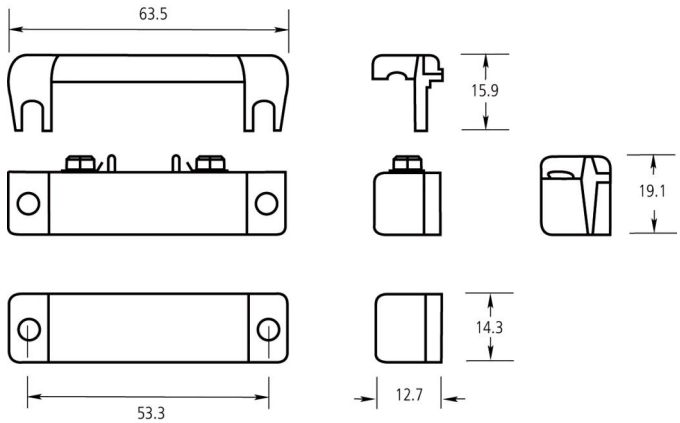

Como empresa de inovação, a Kidde Global Solutions reserva o direito de alterar as especificações do produto sem aviso prévio. Para obter informações sobre as especificações mais recentes do produto, visite pt.firesecurityproducts.com online ou contate o departamento comercial.

Last updated on 12 November 2026 - 18:57