DC113

Contacto Magnético de Rolete, Embutir - 2m cabo



DC113

Contacto Magnético de Rolete, Embutir - 2m cabo

Especificações técnicas

General

Application type	Montage encastré
Contact type	NC

Wired/wireless

Wired-wireless	Verdrahtet

Physical

Colour	Beige

Regulatory

Certification	INCERT

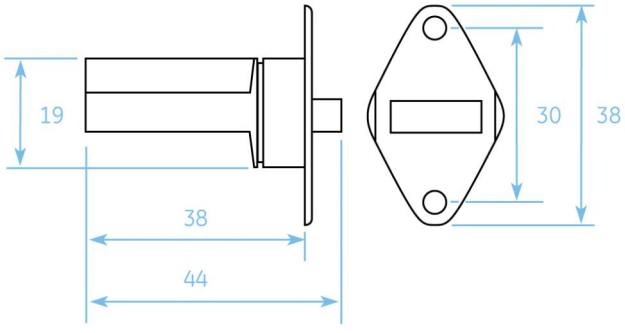

Como empresa de inovação, a Kidde Global Solutions reserva o direito de alterar as especificações do produto sem aviso prévio. Para obter informações sobre as especificações mais recentes do produto, visite pt.firesecurityproducts.com online ou contate o departamento comercial.

Last updated on 12 November 2026 - 18:57