# S30-RJ

**SFP-Port Gigabit Mini GBIC Transceiver Modul Copper - 100m**



# S30-RJ

## SFP-Port Gigabit Mini GBIC Transceiver Modul Copper - 100m

## Tekniske specifikationer

### General

| | |
|---|---|
| Category | SFP |
| Port type | Kobber (RJ45) |
| Port speed | Gigabit |

### Environmental

| | |
|---|---|
| Environment | Indendør |

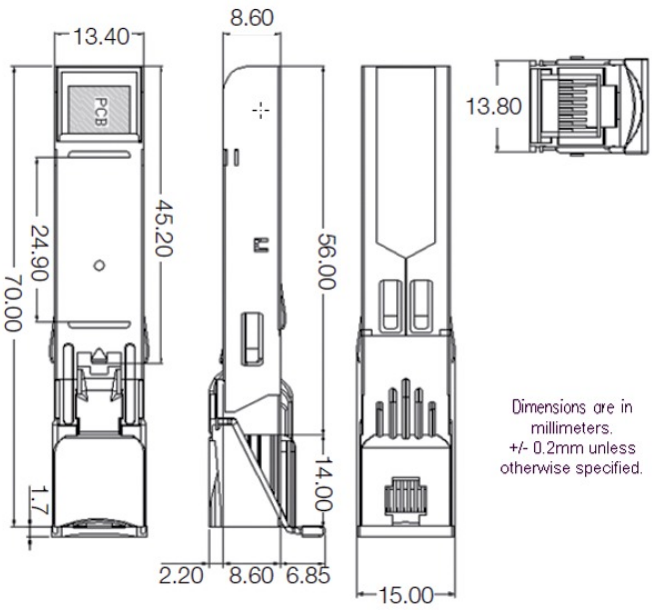


Kidde Global Solutions er et innovativt selskab og forbeholder sig ret til at ændre produktspecifikationer uden varsel. De nyeste produktspecifikationer kan du finde på dk.firesecurityproducts.com eller ved at kontakte din salgsrepræsentant hos.

Last updated on 12 November 2026 - 20:20