S30-RJ

Módulo mini-GBIC SFP 1000Base-T, 1 Puerto RJ 45, 100m.



S30-RJ

Módulo mini-GBIC SFP 1000Base-T, 1 Puerto RJ 45, 100m.

Especificaciones técnicas

General

Category	SFP
Port type	Kupfer (RJ45)
Port speed	Gigabit

Environmental

Environment	Drinnen

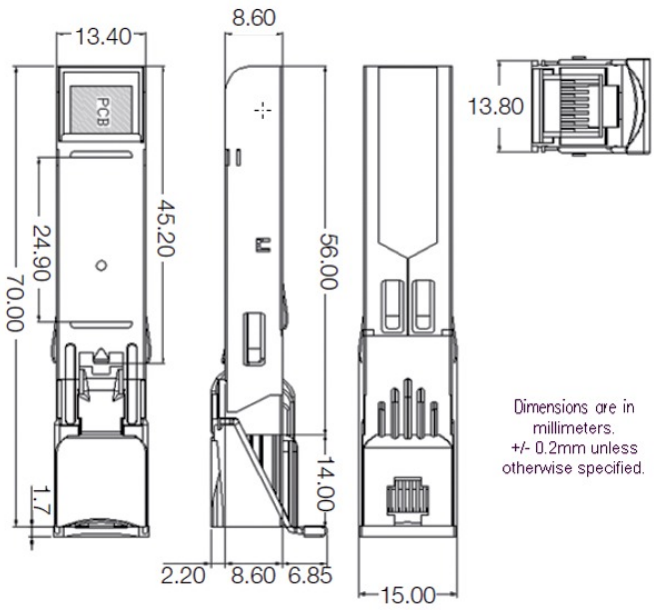

Como empresa innovadora, Kidde Global Solutions se reserva el derecho de modificar las especificaciones de los productos sin previo aviso. Para conocer las últimas especificaciones de los productos, visite la Web de es.firesecurityproducts.com o póngase en contacto con su comercial.

Last updated on 12 November 2026 - 20:20