S25-2MLC-2

Module SFP mini-GBIC MM 2 fibres / Fast Base 100-FX - 1310nm - 2km (-40°/+75°C),



S25-2MLC-2

Module SFP mini-GBIC MM 2 fibres / Fast Base 100-FX - 1310nm - 2km (-40°/+75°C),

Spécifications techniques

General

Category	SFP
Port type	Multi Modus
No. of fibers	2
Port speed	Schnell
Wavelength	1310 nm

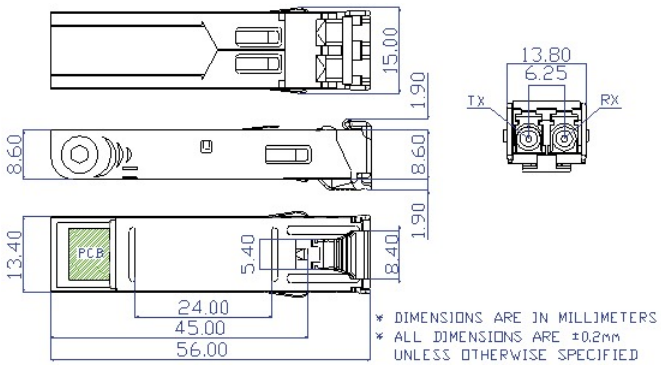

En tant que société d'innovation, Kidde Global Solutions se réserve le droit de modifier les spécifications des produits sans préavis. Pour les dernières spécifications du produit, visitez le site web fr.firesecurityproducts.com ou contactez votre représentant commercial.

Last updated on 12 November 2026 - 20:20