S30-2MLC

SFP-Port 1000Base-SX Mini-GBIC Module - 2 Fiber - 550m - Multi-Mode - 850nm (0~50°C) - Based on 50/125µm OM2 Fiber



S30-2MLC

SFP-Port 1000Base-SX Mini-GBIC Module - 2 Fiber - 550m - Multi-Mode - 850nm (0~50°C) - Based on 50/125µm OM2 Fiber

Specifiche tecniche

General

Category	SFP
Port type	Multi Tilstand
No. of fibers	2
Port speed	Gigabit
Wavelength	850 nm

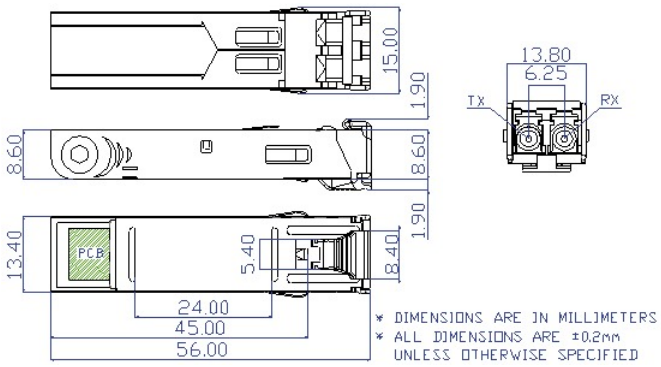

In quanto azienda in continua innovazione, Kidde Global Solutions si riserva il diritto di modificare le specifiche del prodotto senza preavviso. Per avere informazioni sempre aggiornate, visita it.firesecurityproducts.com online o contatta il tuo riferimento commerciale.

Last updated on 12 November 2026 - 20:20