S30-RJ

SFP-Port Gigabit Mini GBIC Transceiver Module Copper - 100m



Details

- SFP multi-source agreement compliant
- Data rate 1.25 Gbps
- Low power dissipation
- RJ-45 connector
- Low power dissipation
- Plug-and-play capability for easy installation
- Hot Pluggable
- 0°C to +50°C operation temperature
- TTL signal detect indicator
- Single power supply 3.3V
- Comply with the IEEE 802.3ab

S30-RJ

SFP-Port Gigabit Mini GBIC Transceiver Module Copper - 100m

Technische specificaties

General

Category	SFP
Port type	Kobber (RJ45)
Port speed	Gigabit
Maximum distance	100 m

Environmental

Operating temperature	0 to +50°C
Environment	Indendør

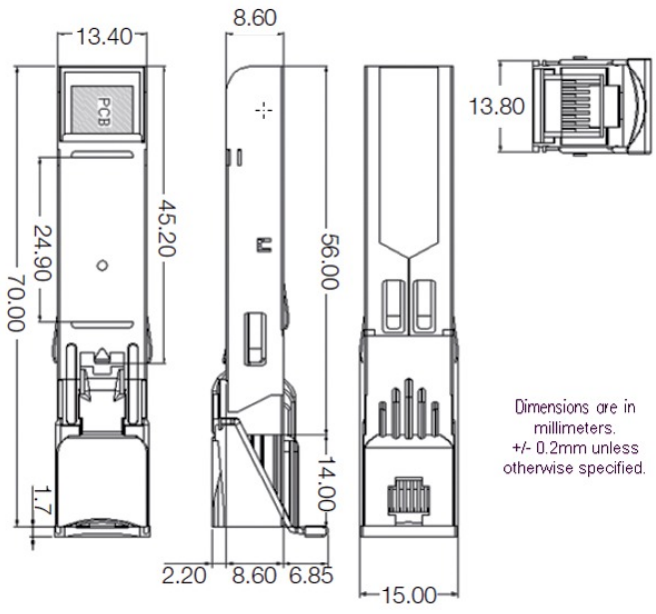

Als een bedrijf van innovatie behoudt Kidde Global Solutions zich het recht voor productspecificaties zonder kennisgeving te wijzigen. Ga voor de nieuwste productspecificaties online naar be.firesecurityproducts.com of neem contact op met uw verkoopvertegenwoordiger.

Last updated on 12 November 2026 - 20:20