# S25-2SLC-20

## Port SFP-Fast 2xFiber Mini GBIC, Single Mode, 1310 nm, 20 km, 100BASE-LX, Temperature pracy, -40 to +85°C

### Opis

Moduł nadawczo-odbiorczy KGS Fire & Security został specjalnie zaprojektowany do obsługi światłowodów o wysokiej wydajności, w tym zintegrowanego dupleksowego łącza danych w trybie pojedynczym. Zgodne z umową SFA Multisource Agreement (MSA), te moduły nadawczo-odbiorcze oferują możliwość podłączenia podczas pracy, co ułatwia instalację bez zakłócania działania urządzenia nadrzędnego działającego online. Transceiver SFP Mini GBIC może instalować w przełącznikach KGS Fire & Security z interfejsem 100Base-FX lub 1000Base-SX / LX SFP.



### Szczegóły

- Zgodny z normą SFP
- Szybkość transmisji danych 100 Mb/s
- Laserowy standard bezpieczeństwa klasy 1 zgodny z IEC 60825
- Gniazdo LC duplex
- Niskie rozpraszanie mocy
- Funkcja plug-and-play dla łatwej instalacji
- Hot-plug
- Wskaźnik detekcji sygnału TTL
- Zgodny z IEEE 802.3ab

# S25-2SLC-20

## Port SFP-Fast 2xFiber Mini GBIC, Single Mode, 1310 nm, 20 km, 100BASE-LX, Temperature pracy, -40 to +85°C

## Specyfikacja techniczna

### General

| | |
|---|---|
| Category | SFP |
| Port type | Single Mode |
| No. of fibers | 2 |
| Port speed | Fast |
| Wavelength | 1310 nm |

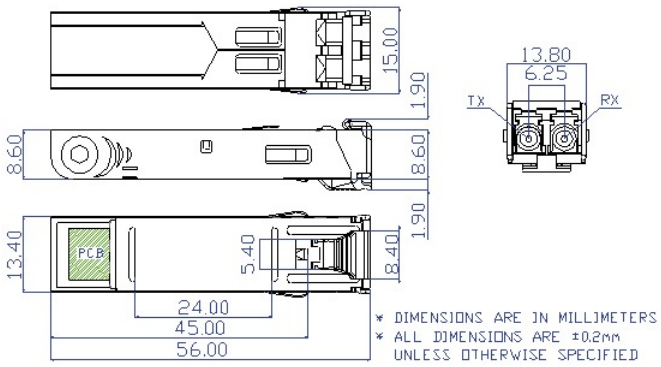


Będąc firmą innowacyjną, Kidde Global Solutions zastrzega sobie prawo do zmian w specyfikacji wyrobów bez uprzedzenia. W celu uzyskania najnowszych specyfikacji prosimy o wizytę na stronach pl/firesecurityproducts.com lub kontakt z przedstawicielem handlowym.

Last updated on 12 November 2026 - 20:20