S30-RJ

SFP-Port Gigabit Mini GBIC Transceiver Modul Copper - 100m



S30-RJ

SFP-Port Gigabit Mini GBIC Transceiver Modul Copper - 100m

Tekniske specifikationer

General

Category	SFP
Port type	Kobber (RJ45)
Port speed	Gigabit

Environmental

Environment	Indendør

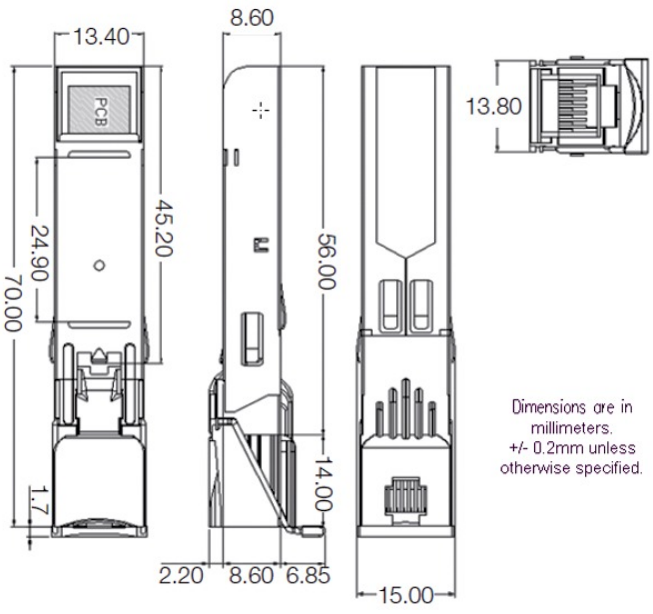

Kidde Global Solutions er et innovativt selskab og forbeholder sig ret til at ændre produktspecifikationer uden varsel. De nyeste produktspecifikationer kan du finde på dk.firesecurityproducts.com eller ved at kontakte din salgsrepræsentant hos.

Last updated on 12 November 2026 - 20:20