DC102B

Magnetkontakt Aufbau, braun mit Schraubanschluß



Einzelheiten

- Wie DC102, jedoch Farbe: braun

DC102B

Magnetkontakt Aufbau, braun mit Schraubanschluß

Technische Spezifikationen

General

Application type	Montaż powierzchniowy
Contact type	NC

Wired/wireless

Wired-wireless	Verdrahtet

Physical

Colour	Braun

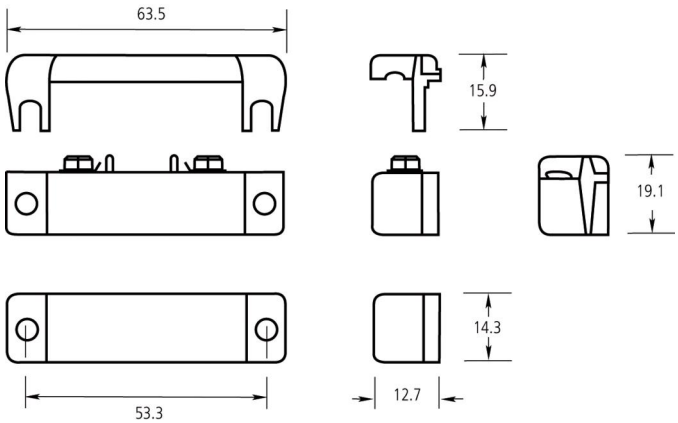

Als innovatives Unternehmen behält sich Kidde Global Solutions das Recht vor, Produktspezifikationen ohne Ankündigungen zu ändern. Für die aktuellsten Produktspezifikationen, besuchen Sie bitte de.firesecurityproducts.com online oder kontaktieren Sie bitte unsere Vertriebsmitarbeiter.