S30-RJ

SFP-Port 1000Base-T Mini-GBIC Module - 1 RJ45 Copper Port – 100m (0~50?)



S30-RJ

SFP-Port 1000Base-T Mini-GBIC Module - 1 RJ45 Copper Port – 100m (0~50?)

Technische Spezifikationen

General

Category	SFP
Port type	Kupfer (RJ45)
Port speed	Gigabit

Environmental

Environment	Drinnen

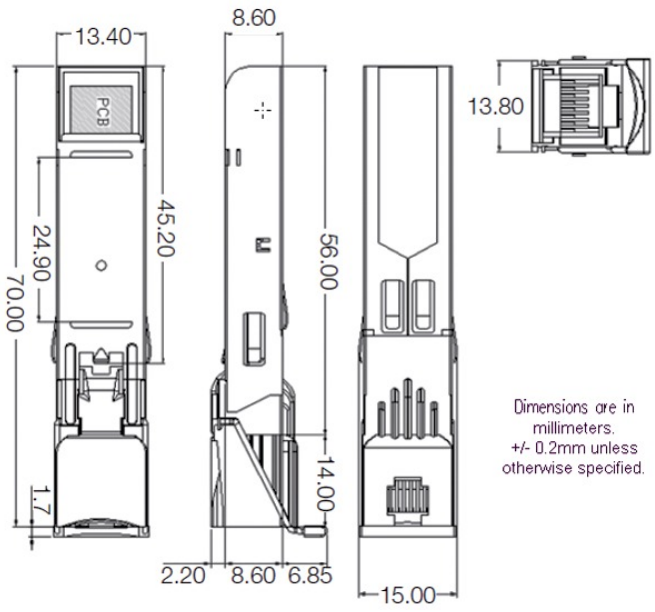

Als innovatives Unternehmen behält sich Kidde Global Solutions das Recht vor, Produktspezifikationen ohne Ankündigungen zu ändern. Für die aktuellsten Produktspezifikationen, besuchen Sie bitte de.firesecurityproducts.com online oder kontaktieren Sie bitte unsere Vertriebsmitarbeiter.