TVD-6113

TruVision HD-TVI Analog-Dome-Kamera, Smart Hybrid Light, 2 MP, 2,8–12 mm Objektiv, 60 m IR und Weißlicht, 12 VDC, IP67, IK10

Hochauflösendes Video über Koaxialkabel-Infrastruktur

Diese 2MP HD-TVI-Kameras liefern gestochen scharfe, hochauflösende Videos mit 2MP (1920×1080) und eignen sich daher ideal für eine Vielzahl von Überwachungsanwendungen. Sie sind für den nahtlosen Betrieb über herkömmliche Koaxialkabel konzipiert und ermöglichen eine kostengünstige Aufrüstung ohne umfangreiche Infrastrukturänderungen. Vollständig kompatibel mit TruVision Hybrid DVRs und Encodern lassen sie sich problemlos in neue und bestehende Überwachungssysteme integrieren.

Hervorragende Bildgebung bei allen Lichtverhältnissen

Dank ihrer großen Blende liefern die Kameras rund um die Uhr Vollfarbbilder und erfassen selbst bei schwacher Beleuchtung lebendige Details. Die Smart-Hybrid-Lichttechnologie verbessert die Nachtüberwachung durch flexible Beleuchtungsoptionen – Weiß oder Infrarot –, die je nach erkannter Bewegung aktiviert werden können. Mit 130 dB True Wide Dynamic Range (WDR) und 3D Digital Noise Reduction (DNR) gewährleisten die Kameras Klarheit und Kontrast auch bei schwierigen Lichtverhältnissen, einschließlich starkem Gegenlicht oder schwacher Beleuchtung.

Vielseitiges Design mit integriertem Audio und robustem Schutz

Die TVx-611x 2MP HD-TVI-Reihe umfasst sowohl Modelle mit Festobjektiv (2,8 mm und 3,6 mm) als auch Modelle mit motorisiertem Varioobjektiv (2,8 mm bis 12 mm) und ist in den Ausführungen Dome und Zylinder erhältlich, um unterschiedlichen Installationsanforderungen gerecht zu werden. Die Dome-Modelle bieten die leistungsstärkste Beleuchtung mit bis zu 60 Metern Weißlicht- und IR-Reichweite und gewährleisten so hervorragende Sicht bei Dunkelheit. Integrierte Mikrofone ermöglichen hochwertige Audioübertragung über Koaxialkabel. Robuste Wasser- und Staubbeständigkeit nach IP67 in Kombination mit Vandalismusschutz nach IK10 gewährleisten Langlebigkeit in anspruchsvollen Innen- und Außenumgebungen.



Einzelheiten

- 2MP Auflösung
- Farbbilder bei Nacht, bei minimalem Umgebungslicht oder unterstützt durch eingebautes Weißlicht
- IR- und Weißlicht-Reichweitenbeleuchtung bis zu 60 m
- HD-TVI-Technologie zur Übertragung von Videos in HD-Qualität über vorhandene Koaxialkabel
- Echte Tag-/Nacht-Funktionalität kombiniert mit Smart IR und Weißlichtfunktion für die Aufnahme hochwertiger Bilder in verschiedenen Lichtszenarien
- Umweltklasse IP67
- Echter großer Dynamikbereich
- OSD-Funktionalität über TruVision bis hin zur Koax-Steuerung

TVD-6113

TruVision HD-TVI Analog-Dome-Kamera, Smart Hybrid Light, 2 MP, 2,8–12 mm Objektiv, 60 m IR und Weißlicht, 12 VDC, IP67, IK10

Technische Spezifikationen

General

Technology	HD-TVI analog
Video standard	NTSC, PAL
Privacy masking	4 programmierbare Privatzonenmasken
Video output	HD-TVI

Camera

Max. resolution	2 MPX
Sensor scan	Progressiv
Sensor type	CMOS
Effective pixels (H x V)	1920 x 1080
Shutter time	PAL: 1/25 s bis 1/50,000

Lighting performance

WDR type	Echt-WDR
WDR	130 dB
White light	Yes
White light range	Bis zu 60 m
Digital noise reduction	3D DNR
Day/night	Dzień/Noc z filtrem
Motorized IR cut filter	Yes
Color sensitivity	0,0005 Lux @ (F1.28, AGC EIN), 0 Lux mit weißem Licht
Infrared (IR)	Yes
IR range	Bis zu 60 m

Lens

Lens type	Zmienna zmotoryzowana
Focal length	2,8 bis 12 mm, Horizontales Sichtfeld: 106 bis 32°, Vertikales Sichtfeld: 56 bis 18°, Diagonales Sichtfeld: 127 bis 37°
f-stop	F1,28
Auto focus	Yes
Motorized zoom	Yes

Audio

Audio in	Integriertes Mikrofon

Electrical

Operating voltage	12 VDC
Power consumption	7,4 W max.

Physical

Physical dimensions	Ø 121 x 97 mm
Net weight	Ca. 570 g
Colour	Szary (Pantone 428c)
Material	Aluminium
Form Factor	Dome

Environmental

Vandal proof	Yes
Impact rating	IK10
Environment	Drinnen, Draussen
Operating temperature	-40 bis +60°C
Relative humidity	<90%, nicht kondensierend
IP rating	IP67

Regulatory

Compliancy	CE, REACH, RoHS, WEEE

Kompatible TruVision Rekorder/Encoder

TVR17	
TVR12HD	(Aufnahme max. 12 fps)
TVR46HD	
TVR45HD	
TVR15HD	
TVE-120/420/820/1620	

Kompatible Produkte

Kategorie	Referenz	Beschreibung
Brackets & Mounts	TVD-CBW	TruVision beslag til vægmontering. Kan kombineres med kameramonteringsskåle TVD-CB2, TVD-CB3, TVD-CB5A, TVD-CB6, TVD-CB7
Brackets & Mounts	TVD-PPB	Abgehängte Deckenhalterung
Brackets & Mounts	TVW-BB1	TruVision Wedge Kamera Anschlussdose (verwendet mit der S6-Serie Wedge Kameras)

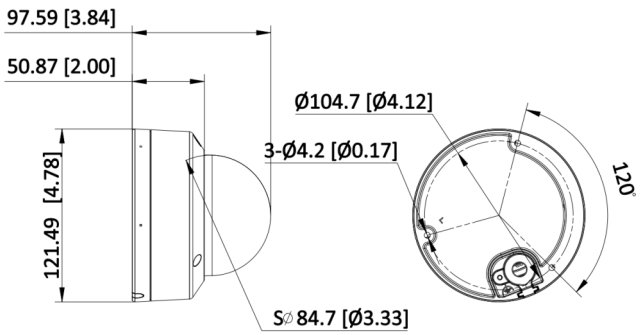

Als innovatives Unternehmen behält sich Kidde Global Solutions das Recht vor, Produktspezifikationen ohne Ankündigungen zu ändern. Für die aktuellsten Produktspezifikationen, besuchen Sie bitte de.firesecurityproducts.com online oder kontaktieren Sie bitte unsere Vertriebsmitarbeiter.