TVD-5402

Cámara minidomo antivandálico IP TruVision, 3MPX, óptica VF motorizada de 2,8 a 12mm, H.265/H.264, WDR. Leds IR. Interior. PoE /12Vcc. Audio.



TVD-5402

Cámara minidomo antivandálico IP TruVision, 3MPX, óptica VF motorizada de 2,8 a 12mm, H.265/H.264, WDR. Leds IR. Interior. PoE /12Vcc. Audio.

Especificaciones técnicas

General

Technology	IP
Video standard	NTSC, PAL
Image settings	Widok korytarzowy, Lustro, Pole uwagi (ROI)
Video output	BNC Composite PAL / NTSC
Software compatibility	OnGuard, Prism, TruVision Navigator, TVRmobile, Webbrowser

Camera

Sensor size	1/2.8"
Max. resolution	3 MPX
Sensor scan	Progressiv
Sensor type	CMOS

Lighting performance

WDR type	Echt-WDR
Day/night	Dzień/Noc z filtrem
Motorized IR cut filter	Yes
Infrared (IR)	Yes

Encoding

Sub stream compression	H.264, MJPEG
Sub stream resolutions	176 x 144 (QCIF), 352 x 288 (CIF), 704 x 576 (4CIF)

Lens

Lens type	Zmienna zmotoryzowana
Auto iris	Yes
Auto focus	Yes
Motorized zoom	Yes

Network

Integration	CGI, ONVIF, PSIA
Supported network protocols	802.1x, DDNS, DHCP, DNS, ezDDNS, FTP, HTTP, HTTPS, IPv4, IPv6, NTP, PPPoE, Qos, RTP, RTSP, SMTP, SNMP, TCP/IP, UPnP

Audio

Audio compression	G.711, G.722.1, G.726, MP2L2

Alarm I/O

Alarm inputs	1

Storage

Local storage support	Yes

Video intelligence

Alarm trigger	Detección de movimiento, Maskowanie stref prywatnych, Tamper de video
Smart event	Zaawansowana detekcja ruchu, Detección de excepción de audio, Utrata ostrości, Defog, Elektroniczna stabilizacja obrazu (EIS), Wykrycie twarzy, Wykrywanie włamania i napadu, Detección de cruce de línea, Zliczanie obiektów, Pozostawiony obiekt, Detección de objeto retirado, Wykrywanie wejścia do regionu, Detección de salida de región, Pole uwagi (ROI), Zmiana sceny

Electrical

Power supply type	VDC

Physical

Colour	Grau
Form Factor	Dome

Environmental

Vandal proof	Yes
Impact rating	IK10
Environment	Drinnen

Regulatory

Compliancy	CE, FCC, HALT, REACH, RoHS, UL, WEEE

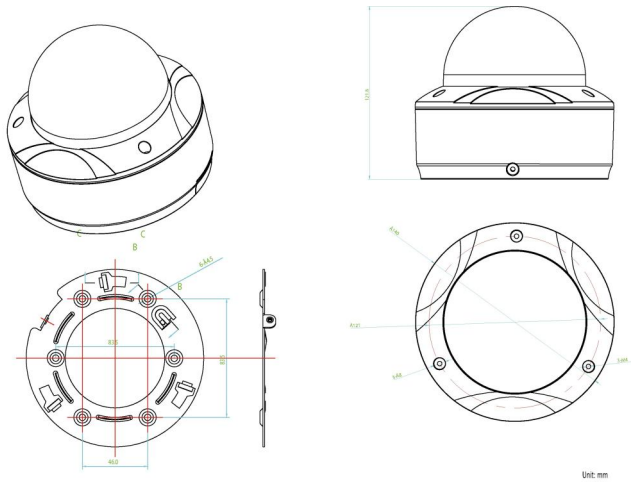

Como empresa innovadora, Kidde Global Solutions se reserva el derecho de modificar las especificaciones de los productos sin previo aviso. Para conocer las últimas especificaciones de los productos, visite la Web de es.firesecurityproducts.com o póngase en contacto con su comercial.

Last updated on 12 November 2026 - 18:57