DC102B

ARITECH,MAC,SURFACE MOUNT,BROWN



DC102B

ARITECH,MAC,SURFACE MOUNT,BROWN

Spécifications techniques

General

Application type	Montaggio a superficie
Contact type	NC

Wired/wireless

Wired-wireless	Verdrahtet

Physical

Colour	Braun

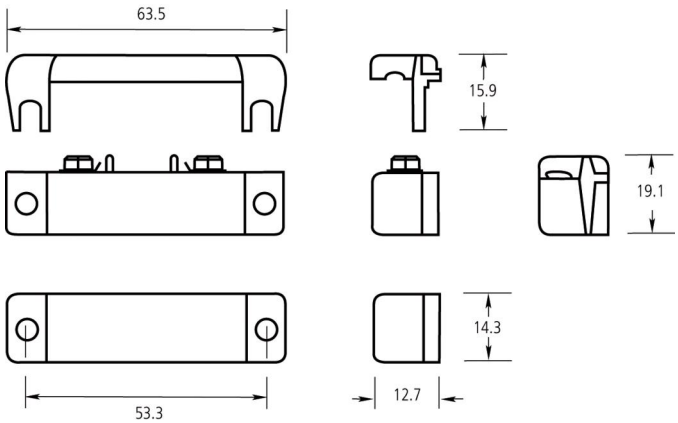

En tant que société d'innovation, Kidde Global Solutions se réserve le droit de modifier les spécifications des produits sans préavis. Pour les dernières spécifications du produit, visitez le site web be.firesecurityproducts.com ou contactez votre représentant commercial.

Last updated on 12 November 2026 - 18:57