DC102B

Magnetisch contactoppervlak, schroef terminal, bruin



DC102B

Magnetisch contactoppervlak, schroef terminal, bruin

Technische specificaties

General

Application type	Montaż powierzchniowy
Contact type	NC

Wired/wireless

Wired-wireless	Kablede

Physical

Colour	Brun

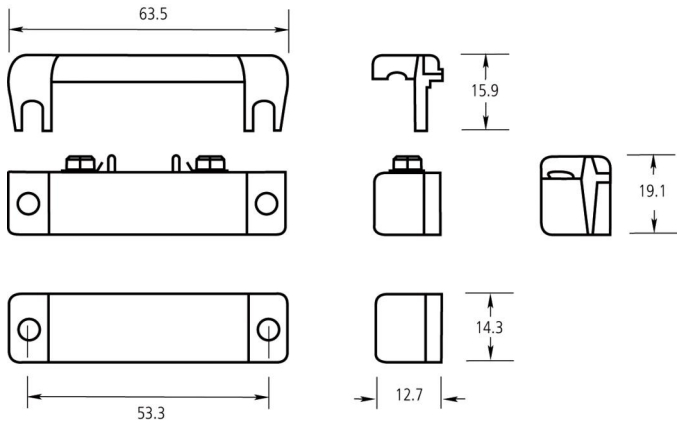

Als een bedrijf van innovatie behoudt Kidde Global Solutions zich het recht voor productspecificaties zonder kennisgeving te wijzigen. Ga voor de nieuwste productspecificaties online naar be.firesecurityproducts.com of neem contact op met uw verkoopvertegenwoordiger.

Last updated on 12 November 2026 - 18:57