DC109

Contacto magnético para suelo. Apertura operativa máx. 75mm. 2m de cable.



Detalles

- Reducido tamaño para instalaciones en suelo
- Amplia distancia de trabajo
- Cable blindado de acero inoxidable para instalaciones de alta seguridad
- Longitud estándar del cable de 2 m
- Bucle de tamper incluido
- Resistencias integradas disponibles mediante pedido especial
- Certificación EN50131-2-6 Grado-2

DC109

Contacto magnético para suelo. Apertura operativa máx. 75mm. 2m de cable.

Especificaciones técnicas

General

Application type	Montagem em superfície
Contact type	NF

Wired/wireless

Wired-wireless	Verdrahtet

Physical

Material	Aluminium

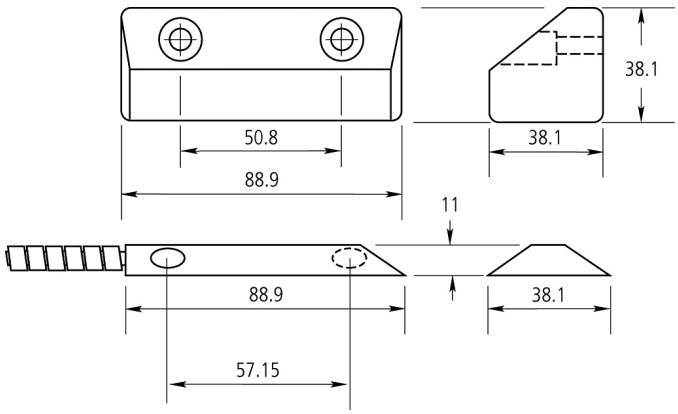

Como empresa innovadora, Kidde Global Solutions se reserva el derecho de modificar las especificaciones de los productos sin previo aviso. Para conocer las últimas especificaciones de los productos, visite la Web de es.firesecurityproducts.com o póngase en contacto con su comercial.

Last updated on 12 November 2026 - 18:57