3045-W

Surface mount panic switch, no LED indicator, with screw terminals, N/C contact, white



3045-W

Surface mount panic switch, no LED indicator, with screw terminals, N/C contact, white

Especificaciones técnicas

General

Type	Schalter
Water resistant	No
LED	No
Latching LED circuit	No
Alarm contact	NF

Wired/wireless

Wired-wireless	Verdrahtet

Physical

Colour	Weiß

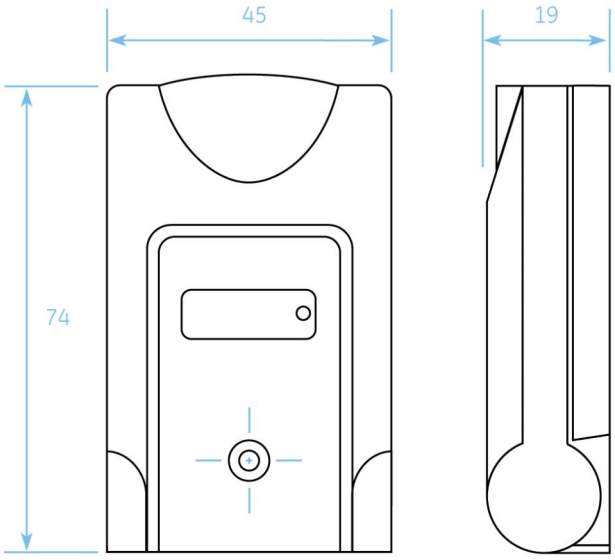

Como empresa innovadora, Kidde Global Solutions se reserva el derecho de modificar las especificaciones de los productos sin previo aviso. Para conocer las últimas especificaciones de los productos, visite la Web de es.firesecurityproducts.com o póngase en contacto con su comercial.

Last updated on 12 November 2026 - 18:57