TVP-WMB

Soporte de pared para domos PTZ TruVision.

Visión general

El TVP-WMB es un soporte de montaje en pared que se puede utilizar en combinación con varias PTZ de TruVision. Puede combinarse con accesorios de montaje en esquina o en poste para facilitar diversos tipos de instalación.



Detalles

- Soporte de montaje a pared
- Compatible con adaptador de esquina y a poste
- Cordón de seguridad incluido para la segura instalación del domo PTZ
- Gestión de cables dentro del soporte

TVP-WMB

Soporte de pared para domos PTZ TruVision.

Especificaciones técnicas

General

Bracket type	Câmara
Support type	PTZ-Kamera
Bracket mounting part	Montagehalterung
Mount type	Wandmontage
Cable management	Yes

Productos compatibles

Categoría	Referencia	Descripción
Brackets & Mounts	TVP-WM-CM	Adaptador para montar en esquina para domos PTZ TruVision.

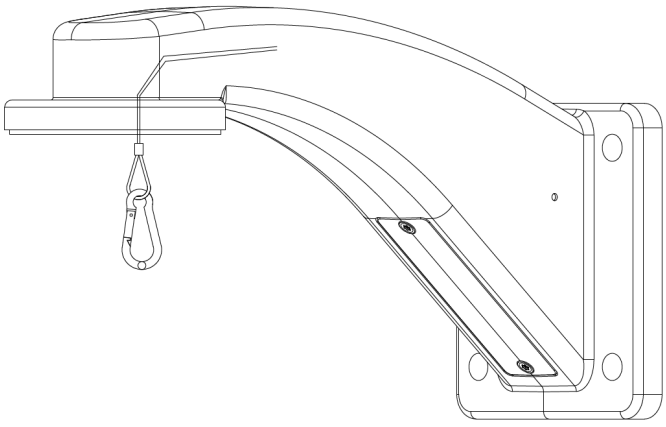

Como empresa innovadora, Kidde Global Solutions se reserva el derecho de modificar las especificaciones de los productos sin previo aviso. Para conocer las últimas especificaciones de los productos, visite la Web de es.firesecurityproducts.com o póngase en contacto con su comercial.

Last updated on 12 November 2026 - 18:57