3045-W

Surface mount panic switch, no LED indicator, with screw terminals, N/C contact, white



3045-W

Surface mount panic switch, no LED indicator, with screw terminals, N/C contact, white

Specifiche tecniche

General

Type	Omskifter
Water resistant	No
LED	No
Latching LED circuit	No
Alarm contact	NF

Wired/wireless

Wired-wireless	Kablede

Physical

Colour	Hvid

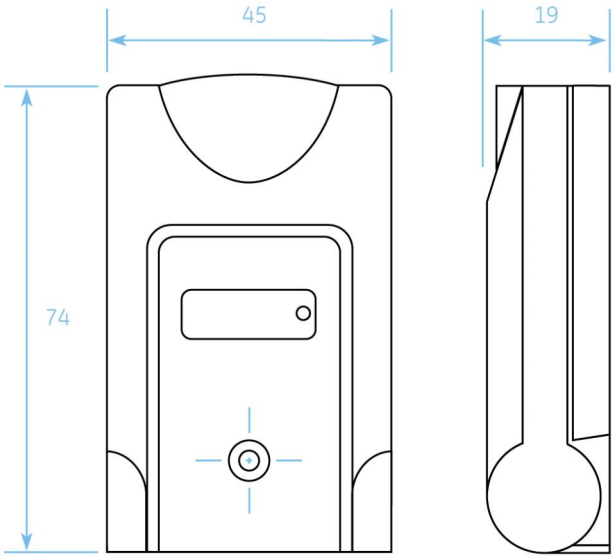

In quanto azienda in continua innovazione, Kidde Global Solutions si riserva il diritto di modificare le specifiche del prodotto senza preavviso. Per avere informazioni sempre aggiornate, visita it.firesecurityproducts.com online o contatta il tuo riferimento commerciale.

Last updated on 12 November 2026 - 18:57