S30-RJ

Porto SFP - 1000Base-T, 1 Porto RJ45 (Cobre) - 100m



S30-RJ

Porto SFP - 1000Base-T, 1 Porto RJ45 (Cobre) - 100m

Especificações técnicas

General

Category	SFP
Port type	Kupfer (RJ45)
Port speed	Gigabit

Environmental

Environment	Drinnen

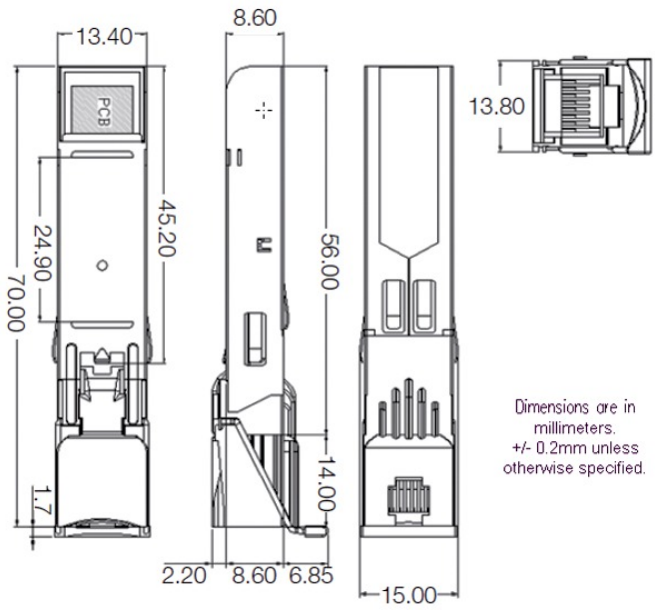

Como empresa de inovação, a Kidde Global Solutions reserva o direito de alterar as especificações do produto sem aviso prévio. Para obter informações sobre as especificações mais recentes do produto, visite pt.firesecurityproducts.com online ou contate o departamento comercial.

Last updated on 12 November 2026 - 20:20