TVP-WMB

Väggfäste för TruVision och UltraView PTZ

Overview

The TVP-WMB is a wall mount bracket that can be used in combination with various TruVision PTZs. It can be combined with corner or pole mount accessories to facilitate various installation types.



Detaljer

- Wall mount bracket
- Compatible with corner mount and pole mount accessories
- Safety lanyard included for secure PTZ installation
- Cable management within the bracket

TVP-WMB

Väggfäste för TruVision och UltraView PTZ

Tekniska specifikationer

General

Bracket type	Câmara
Support type	PTZ Kamera
Bracket mounting part	Mounting bracket
Mount type	Vægmontering
Cable management	Yes

Kompatibla produkter

Kategori	Referens	Beskrivning
Brackets & Mounts	TVP-WM-CM	Hörnfäste för TruVision PTZ dome kamera, kan kombineras med TVP-WMB och GEA-102

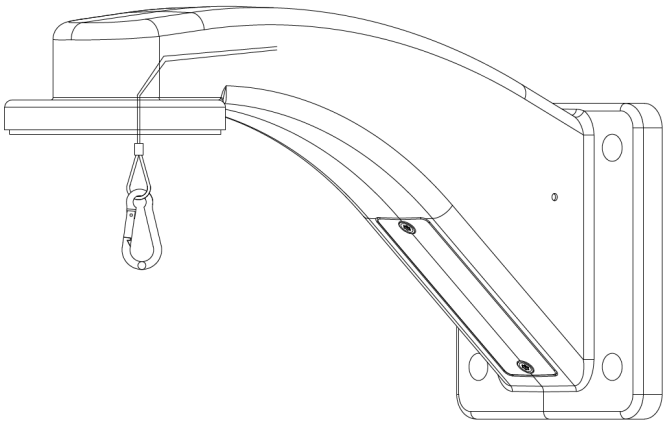

Kidde Global Solutions förbehåller sig rätten att ändra produktspecifikationer utan föregående meddelande. För de senaste produktspecifikationerna, besök se.firesecurityproducts.com online eller kontakta din försäljningsrepresentant.

Last updated on 12 November 2026 - 18:57